Ürün Kodu

BE0-3003-0120

Enerji Aktarım Tamburu (Kilitlemesiz)

Kategori: Enerji Aktarım

Teknik Özellikler

IP SINIFI	IP55
KUTU ADET	1
KOLI ADET	1
KABLO SEÇENEĞI	20m. Kablolu
KABLO CINSI	3x1,5mm
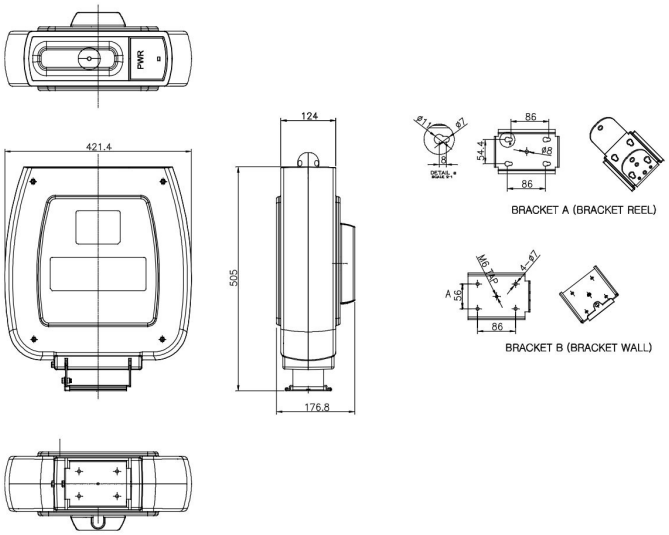
Teknik Çizim