Код продукта

BC1-3505-7540

İnterlock 90° Eğik Duvar Priz

Категория: Interlock

Технические характеристики

АМПЕР	5/32A
ПОЛЮС	3P+E+N
НАПРЯЖЕНИЕ	380 В–450 В
HERTZ	50 Гц — 60 Гц
КЛАСС ЗАЩИТЫ IP	IP67
ПРОВОДЯЩИЙ МАТЕРИАЛ	58 год н. э.
МАТЕРИАЛ КОРПУСА	Полиамид 6
КОЛИЧЕСТВО В УПАКОВКЕ	1

Сертификаты качества

BC1-3505-7540
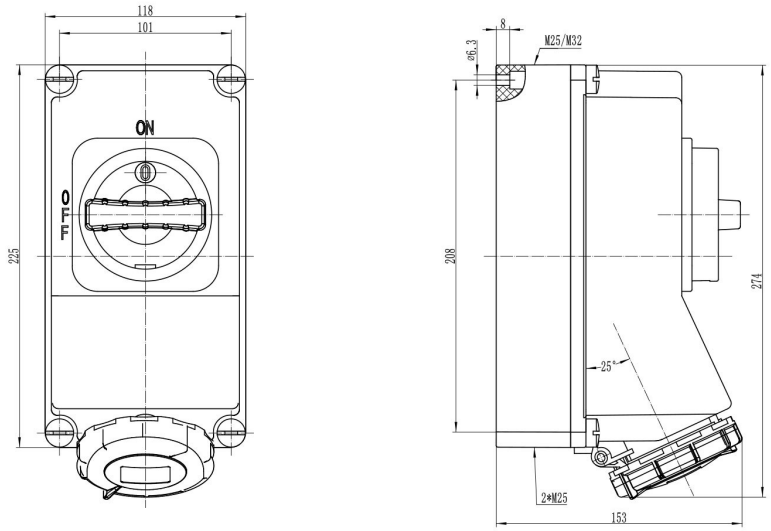
Технический чертеж