Код продукта

BC1-1505-7560

İnterlock Düz Duvar Priz

Категория: Interlock

Технические характеристики

АМПЕР	5/16A
ПОЛЮС	3P+E+N
НАПРЯЖЕНИЕ	380 В–450 В
HERTZ	50 Гц — 60 Гц
КЛАСС ЗАЩИТЫ IP	IP67
ПРОВОДЯЩИЙ МАТЕРИАЛ	58 год н. э.
МАТЕРИАЛ КОРПУСА	Полиамид 6
КОЛИЧЕСТВО В УПАКОВКЕ	1

Сертификаты качества

BC1-1505-7560
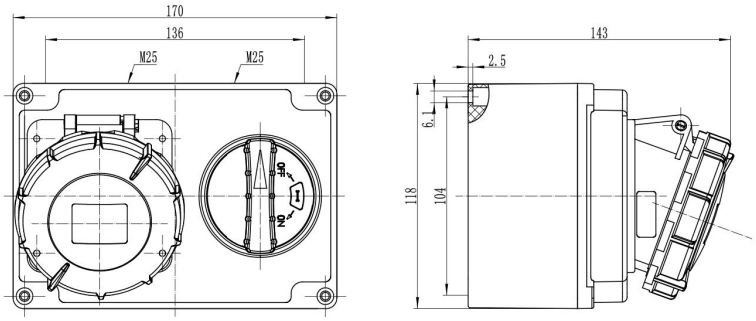
Технический чертеж