Ürün Kodu

BS1-1402-7236

90° Eğik Duvar Fiş

Kategori: 1x16A (2P+E) Plastik

Teknik Özellikler

AMPER	1/16A
KUTUP	2P+E
GERILIM	220V-250V
HERTZ	50Hz - 60Hz
IP SINIFI	IP68
İLETKEN MALZEMESI	MS 58
GÖVDE MALZEMESI	Polyamid 6
GRAM	230
KUTU ADET	3
KOLI ADET	54

Kalite Belgeleri

BS1-1402-7236

Teknik Çizim

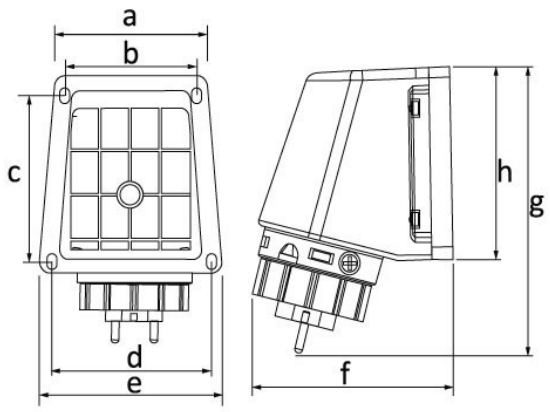

Ölçüler / Dimensions (mm)			
a	78	e	87
b	64	f	102
c	76	g	150
d	78	h	87