Código de producto

BD4-2149-2120

Combinación V17

Categoría: Combinación V17

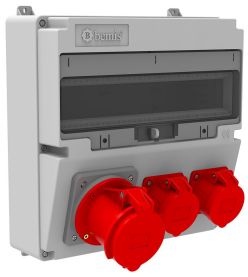

Especificaciones técnicas

CLASE IP	IP44
CANTIDAD POR CAJA	1
NÚMERO DE CAJAS	5
MATERIA PRIMA	ABS
OPCIÓN DE TOMA DE CORRIENTE	Con enchufe

Configuración de toma

	1 Adet Priz	2 Adet Priz
Amper	5/63A	4/16A
Volt	380V-450V	380V-450V
Kutup	3P+E+N	3P+E
Hertz	50Hz - 60Hz	50Hz - 60Hz

Certificados de calidad

BD4-2149-2120
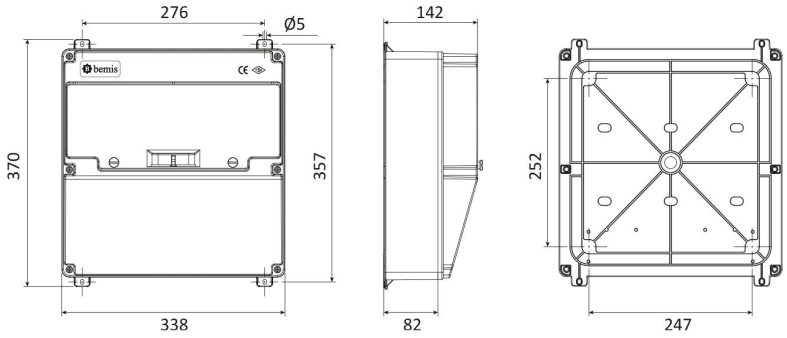
Dibujo técnico