Ürün Kodu

BC1-4303-7236

90° Eğik Duvar Fiş

Kategori: 3x63A (2P+E) 4h

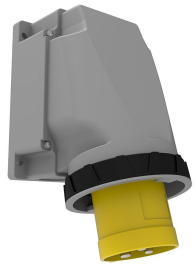

Teknik Özellikler

AMPER	63A
KUTUP	2P+E
GERILIM	110V-150V
SAAT YÖNÜ	4h
HERTZ	50Hz - 60Hz
IP SINIFI	IP67
İLETKEN MALZEMESI	MS 58
GÖVDE MALZEMESI	Polyamid 6
GRAM	155
KUTU ADET	1
KOLI ADET	12

Kalite Belgeleri

BC1-4303-7236
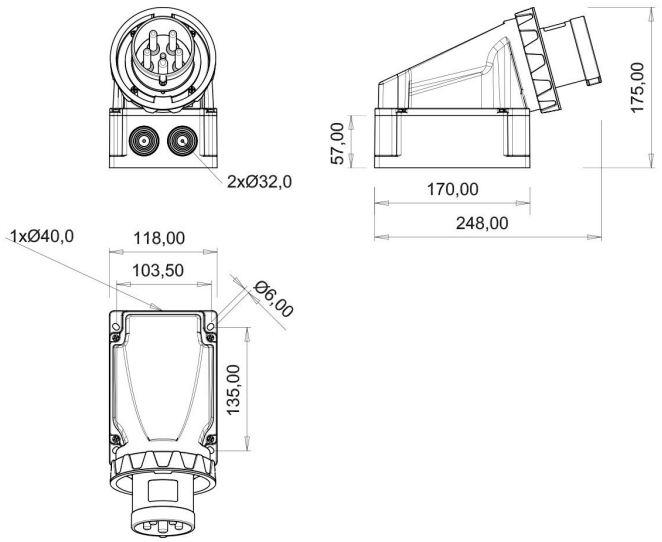
Teknik Çizim