Produktcode

EXBB3-2631-0047

Ex-proof Alüminyum Buat (130x130x90)

Kategorie: Explosionsgeschützte Schalttafel

Technische Daten

IP-KLASSE	IP67
ANZAHL PRO KARTON	1
ANZAHL DER KARTONS	18
HAMMADDE	Alüminyum
FARBE	Füme
KAPAK TÜRÜ	Alüminyum Kapak

Qualitätszertifikate

EXBB3-2631-0047
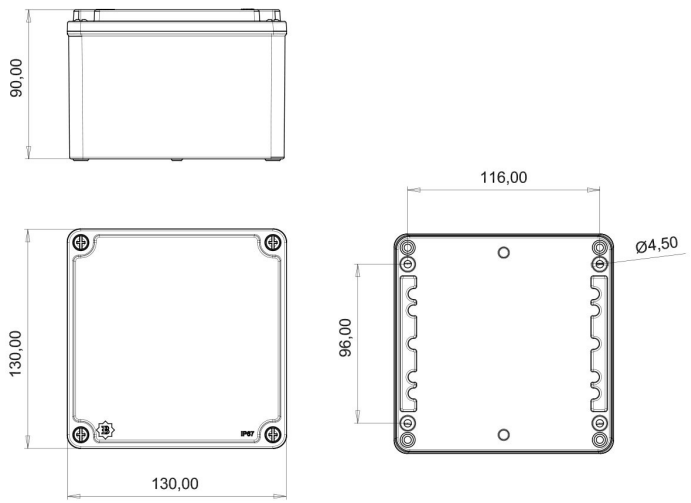
Technische Zeichnung