Ürün Kodu

BK1-1402-2311

Uzatma Priz

Kategori: 1x16A (2P+E) Kauçuk

Teknik Özellikler

AMPER	1/16A
KUTUP	2P+E
GERILIM	220V-250V
IP SINIFI	IP44
İLETKEN MALZEMESI	MS 58
GÖVDE MALZEMESI	Kauçuk
KUTU ADET	25
KOLI ADET	300

Kalite Belgeleri

BK1-1402-2311
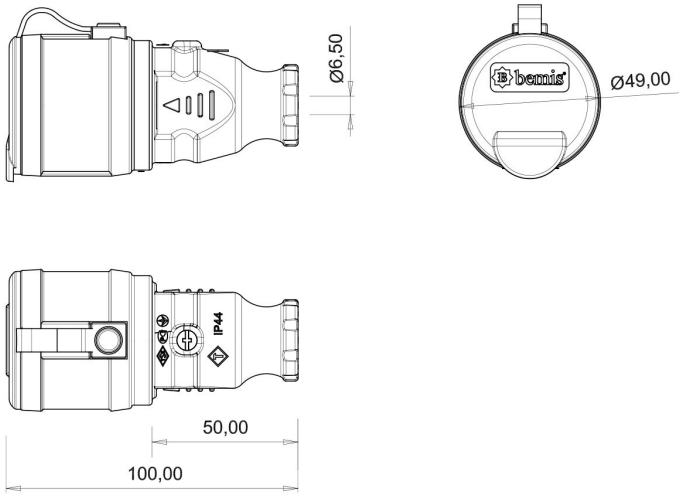
Teknik Çizim