Ürün Kodu

BC1-3505-2210

Duvar Fiş

Kategori: 5x32A (3P+E+N) 6h

Teknik Özellikler

AMPER	32A
KUTUP	3P+E+N
GERILIM	380V-450V
SAAT YÖNÜ	6h
HERTZ	50Hz - 60Hz
IP SINIFI	IP44
İLETKEN MALZEMESI	MS 58
GÖVDE MALZEMESI	Polyamid 6
GRAM	246,3
KUTU ADET	6
KOLI ADET	108

Kalite Belgeleri

BC1-3505-2210

Teknik Çizim

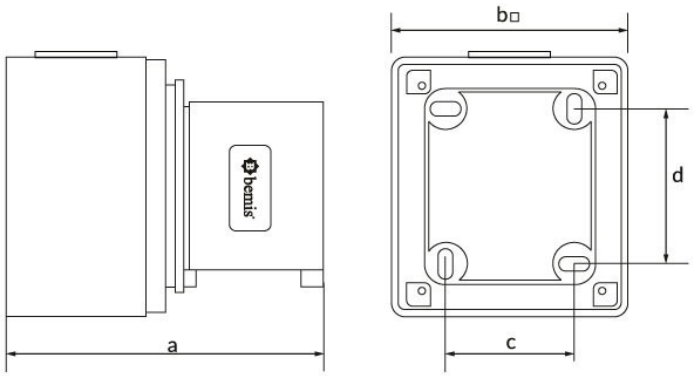

Ölçüler / Dimensions (mm)			
a	93	e	
b□	80x80	f	
c	60	g	
d	60	h	