رمز المنتج

BD4-6314-0000

التركيبة V17

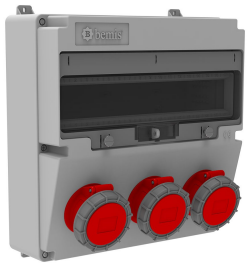

الفئة: التركيبة V17

المواصفات الفنية

فئة IP	IP66
عدد العلب	1
عدد الصناديق	5
المواد الخام	ABS
خيار المقبس	مزود بمقبس كهربائي

تكوين المقبس

	3 Adet Priz
Amper	5/16A
Volt	380V-450V
Kutup	3P+E+N
Hertz	50Hz - 60Hz

شهادات الجودة

BD4-6314-0000
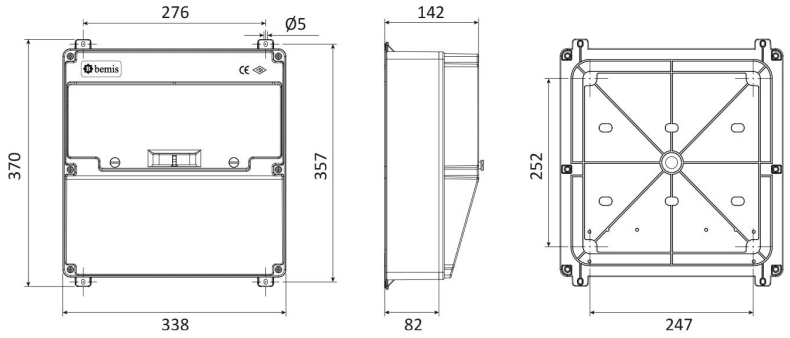
الرسم الفني