Ürün Kodu

BC1-3303-7537

90° Eğik Mak. Prizli Duvar Prizi

Kategori: 3x32A (2P+E) 4h

Teknik Özellikler

AMPER	3/32A
KUTUP	2P+E
GERILIM	110V-150V
SAAT YÖNÜ	4h
HERTZ	50Hz - 60Hz
IP SINIFI	IP67
İLETKEN MALZEMESI	MS 58
GÖVDE MALZEMESI	Polyamid 6
GRAM	548
KUTU ADET	1
KOLI ADET	18

Kalite Belgeleri

BC1-3303-7537

Teknik Çizim

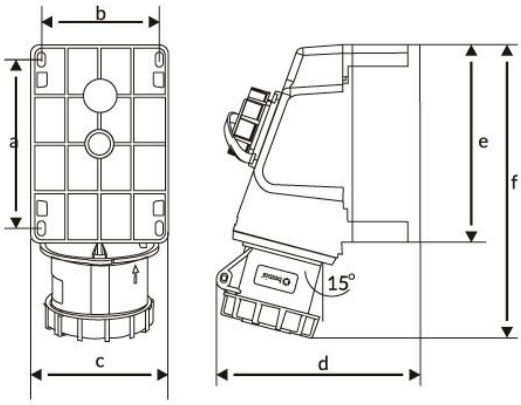

Ölçüler / Dimensions (mm)			
a	113	e	131
b	82	f	208
cø	91	g	
d	150	h	