Ürün Kodu

BC3-4504-7420

45° Eğik Makine Priz (Pilotlu)

Kategori: 4x63A (3P+E) 6h

Teknik Özellikler

AMPER	63A
KUTUP	3P+E
GERİLİM	380V-450V
SAAT YÖNÜ	6h
HERTZ	50Hz - 60Hz
IP SINIFI	IP67
İLETKEN MALZEMESİ	MS 58
GÖVDE MALZEMESİ	Polyamid 6
KUTU ADET	1
KOLİ ADET	24

Kalite Belgeleri

BC3-4504-7420
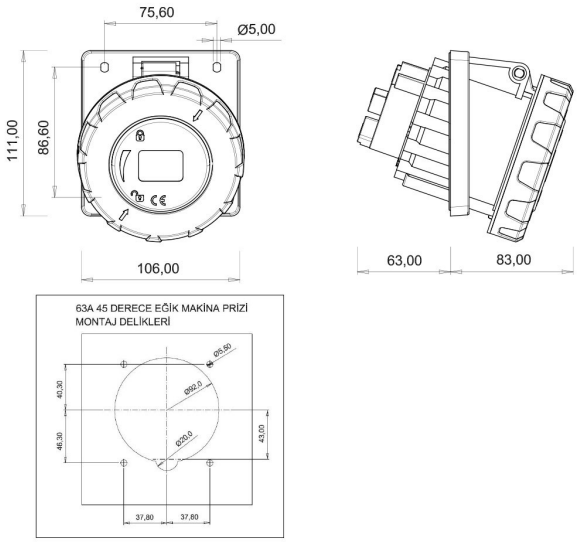
Teknik Çizim