Ürün Kodu

BC1-3103-2510

Duvar Priz

Kategori: 3x32A 24V (3P)

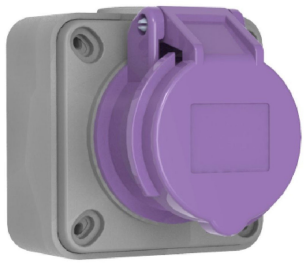

Teknik Özellikler

AMPER	32A
KUTUP	3P
GERİLİM	24V
HERTZ	50Hz - 60Hz
IP SINIFI	IP44
İLETKEN MALZEMESİ	MS 58
GÖVDE MALZEMESİ	Polyamid 6
GRAM	250
KUTU ADET	6
KOLİ ADET	108

Kalite Belgeleri

BC1-3103-2510

Teknik Çizim

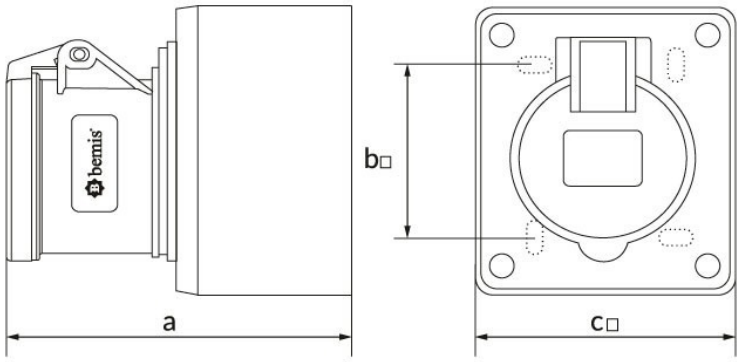

Ölçüler / Dimensions (mm)			
a	82	e	
b	60	f	
c	80	g	
d		h	