Ürün Kodu

BC1-3102-7414

Makine Priz (Tek Parça)

Kategori: 2x32A 24V (2P)

Teknik Özellikler

AMPER	32A
KUTUP	2P
GERİLİM	24V
HERTZ	50Hz - 60Hz
IP SINIFI	IP67
İLETKEN MALZEMESİ	MS 58
GÖVDE MALZEMESİ	Polyamid 6
GRAM	127
KUTU ADET	8
KOLİ ADET	144

Kalite Belgeleri

BC1-3102-7414

Teknik Çizim

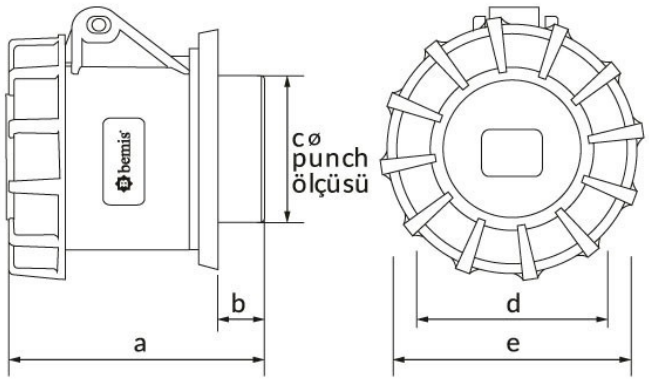

Ölçüler / Dimensions (mm)			
a	77	e	55
b	30	f	
cø	50	g	
d	45	h	