Ürün Kodu

# BC1-1505-2114

## Makine Fişi

Kategori: 5x16A (3P+E+N) 6h

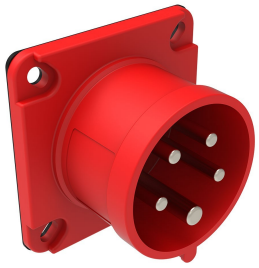

## Teknik Özellikler

| | |
|---|---|
| **AMPER** | 5/16A |
| **KUTUP** | 3P+E+N |
| **GERİLİM** | 380V-450V |
| **SAAT YÖNÜ** | 6h |
| **HERTZ** | 50Hz - 60Hz |
| **IP SINIFI** | IP44 |
| **İLETKEN MALZEMESİ** | MS 58 |
| **GÖVDE MALZEMESİ** | Polyamid 6 |
| **GRAM** | 117,9 |
| **KUTU ADET** | 8 |
| **KOLİ ADET** | 144 |

## Kalite Belgeleri

# BC1-1505-2114
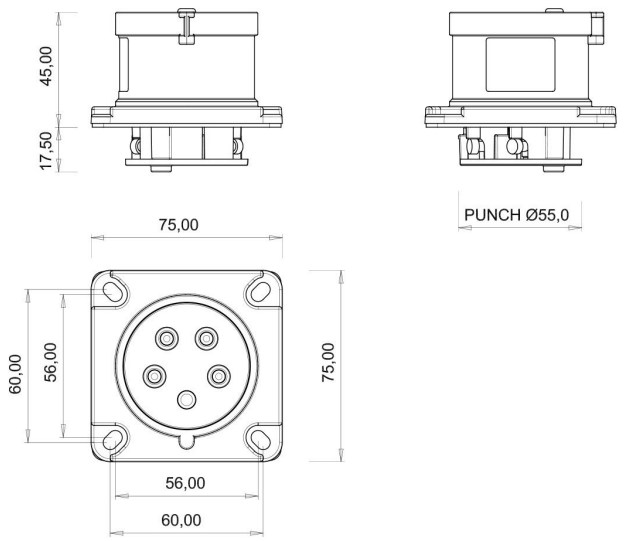
## Teknik Çizim