Ürün Kodu

BC1-1504-7114

Makine Fişi

Kategori: 4x16A (3P+E) 6h

Teknik Özellikler

AMPER	4/16A
KUTUP	3P+E
GERİLİM	380V-450V
SAAT YÖNÜ	6h
HERTZ	50Hz - 60Hz
IP SINIFI	IP67
İLETKEN MALZEMESİ	MS 58
GÖVDE MALZEMESİ	Polyamid 6
GRAM	135
KUTU ADET	10
KOLİ ADET	180

Kalite Belgeleri

BC1-1504-7114
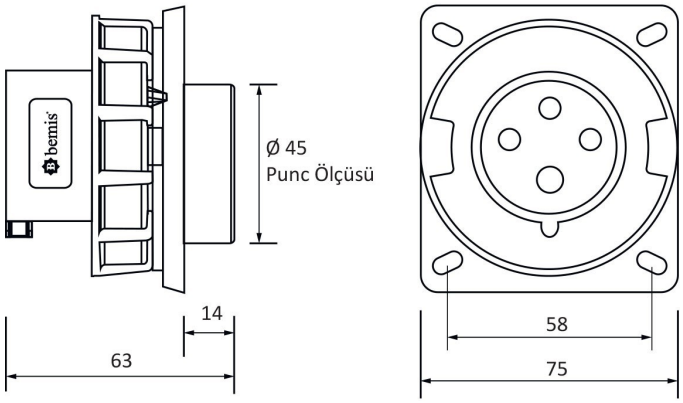
Teknik Çizim